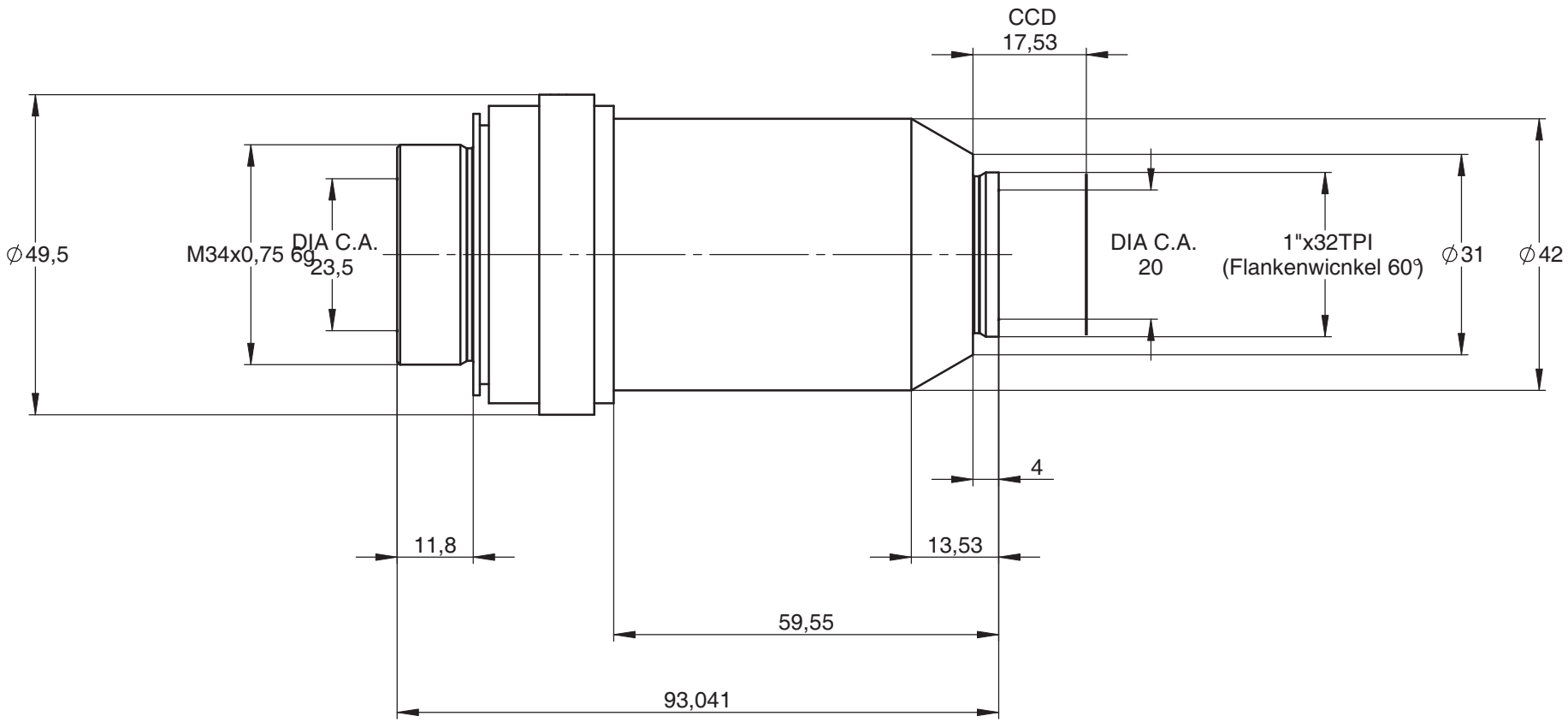

	Tag	Name
Gez. von	04.08.2010	EA
Gepr. von	04.08.2010	

© by
SILL OPTICS

-0,5 +0,2

ALL DIMENSIONS IN MM

Oberflächen: Ra 0,8

Freimaßtoleranz ±0,1

Titel: Objektiv 4,5/75

Material

Status: freigegeben

Bauteilnummer: 309601_01-A+

Projekt: S5LPJ0037

Maßstab: 1:1

Blatt: 3/5