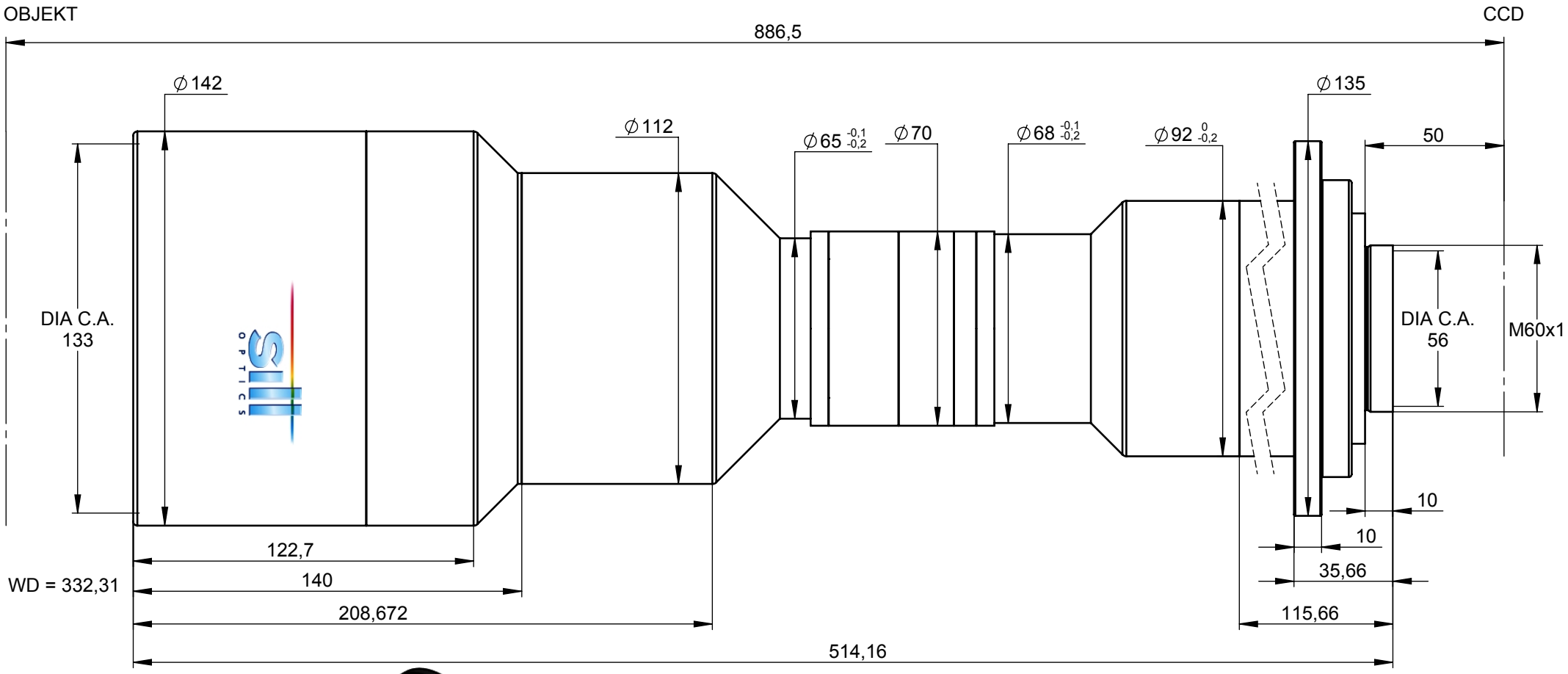

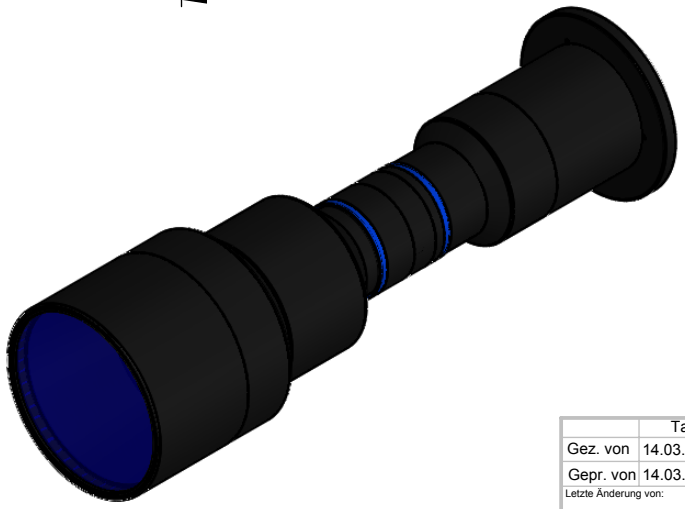

	Tag	Name							
Gez. von	14.03.2011	Hugel	SILL OPTICS	-0.5 +0.2	Oberflächen: Ra0.8	Titel: Correctal TDL120/0.46		Bauteilnummer: 158901_02-A+	Maßstab: 1:5
Gepr. von	14.03.2011								
Letzte Änderung von:		© by SILL OPTICS		ALL DIMENSIONS IN MM	Freimaßtoleranz ±0,1	Material	Status: freigegeben	Projekt: S5LPJ1555	Blatt: 4/11