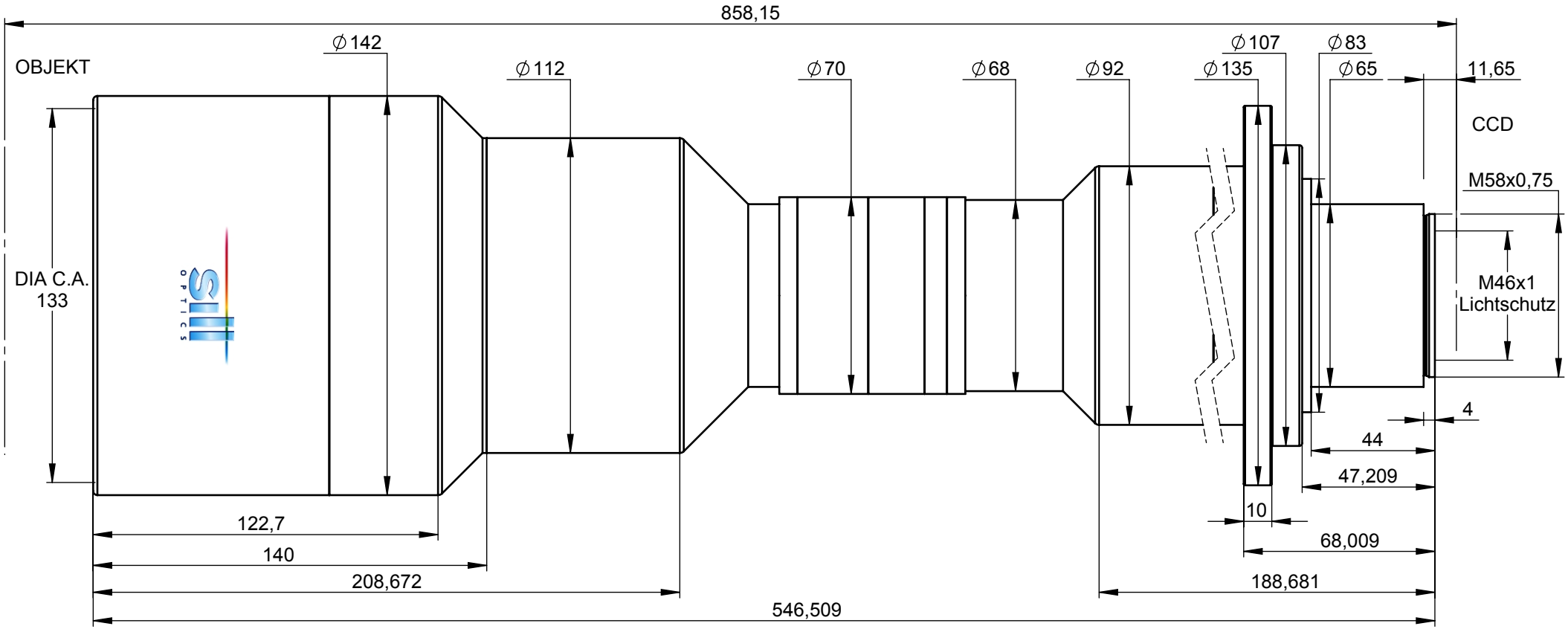

WD = 332,31

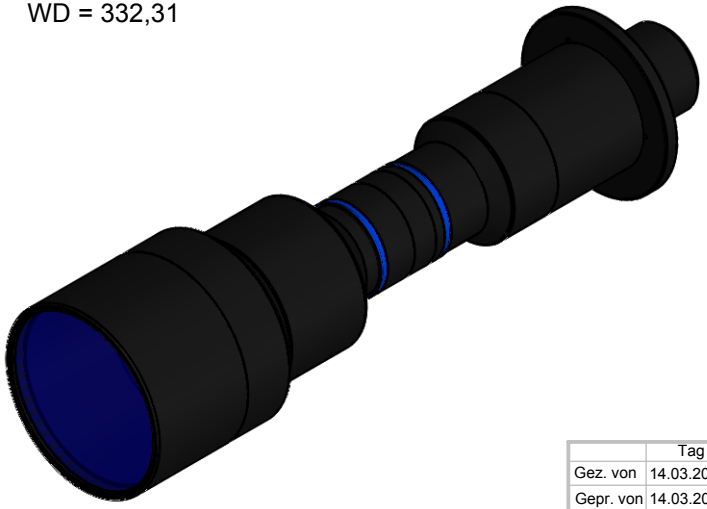

	Tag	Name
Gez. von	14.03.2011	Hugel
Gepr. von	14.03.2011	
Letzte Änderung von:		© by SILL OPTICS

-0,5 +0,2

ALL DIMENSIONS IN MM

Oberflächen: Ra 0,8

Freimaßtoleranz ±0,1

Titel: Correctal TDL120/0.46

Material

Status: freigegeben

Bauteilnummer: 345701_03-A+

Projekt: S5LPJ1555/M58

Maßstab: 1:2

Blatt: 4/5