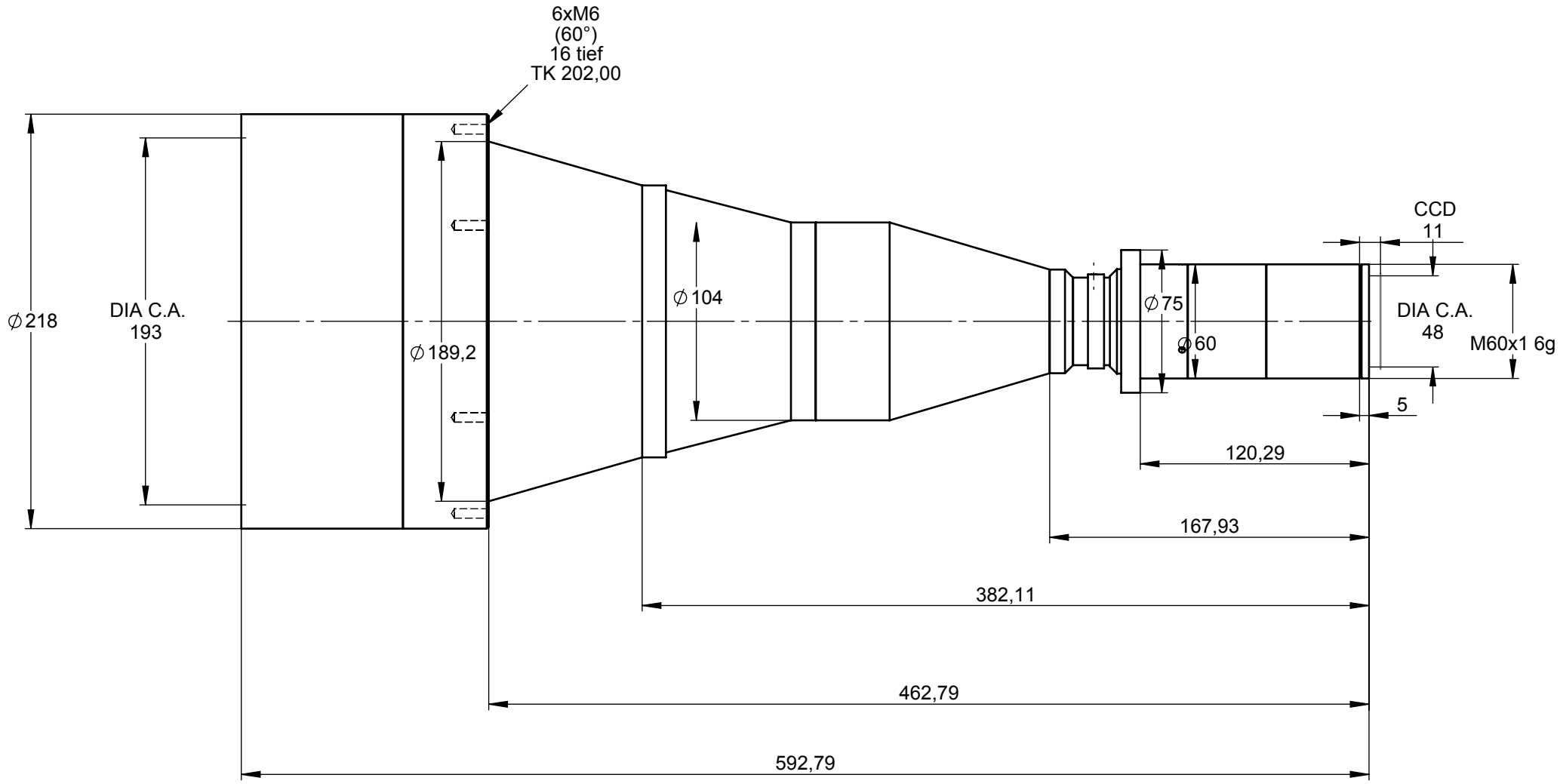

WD = 300,00

	Tag	Name
Gez. von	12.11.2010	EA
Gepr. von	12.11.2010	
Letzte Änderung von:		© by SILL OPTICS

-0,5 +0,2

ALL DIMENSIONS IN MM

Oberflächen: Ra 0,8

Freimaßtoleranz ±0,1

Titel: Correctal TL200/0,33

Material

Status: freigegeben

Bauteilnummer: 152901_01-A+

Projekt: S5LPJ3005/M60

Maßstab: 1:3

Blatt: 4/6