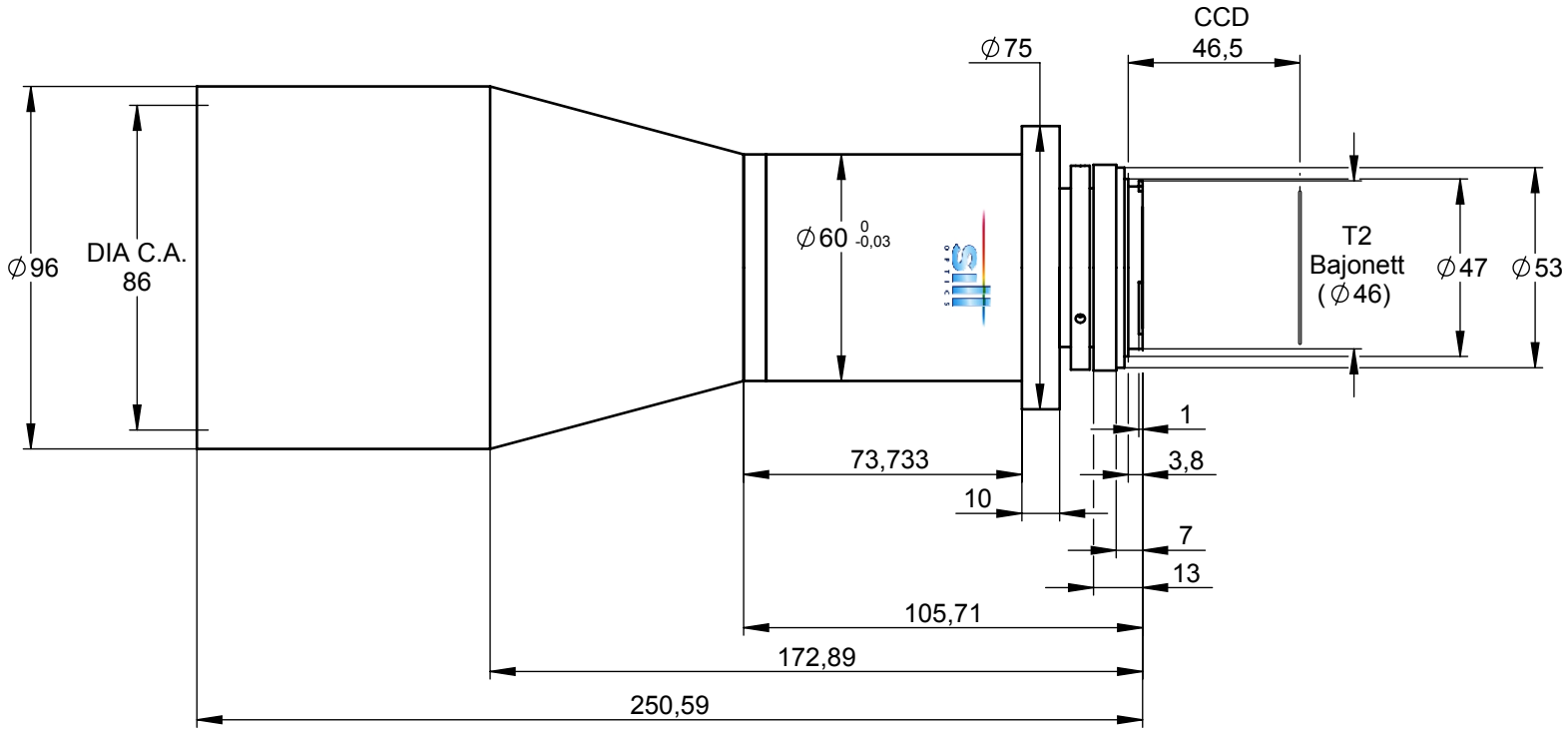

black anodized

Working Distance
180,00

	Tag	Name
Gez. von	11.02.2010	EA
Gepr. von	11.02.2010	
Letzte Änderung von: BL		© by SILL OPTICS

-0.5 +0.2

ALL DIMENSIONS IN MM

Oberflächen: Ra 0.8

Freimaßtoleranz ±0,1

Titel: Correctal T85/0.25

Material

Status: freigegeben

Bauteilnummer: 308501_02-A+

Projekt: S5LPJ6050/212

Maßstab: 1:2

Blatt: 3/4