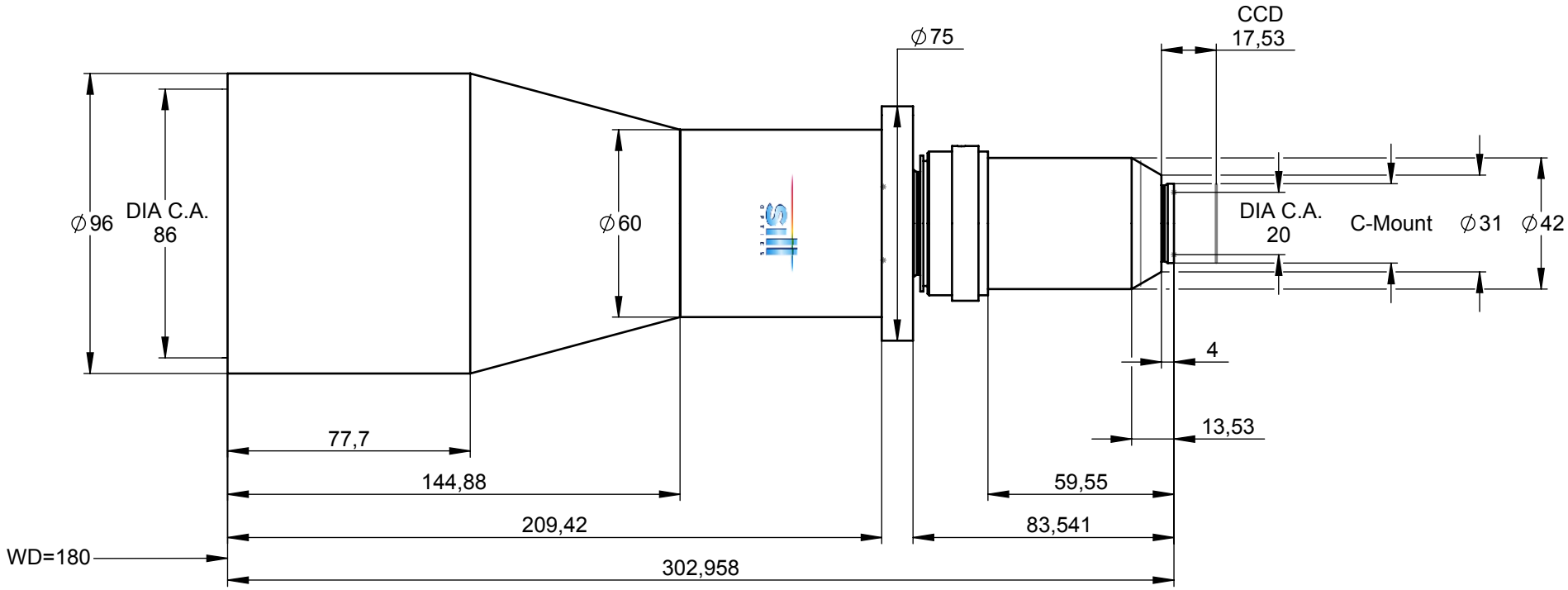

	Tag	Name
Gez. von	11.02.2010	EA
Gepr. von	11.02.2010	
© by SILL OPTICS		

-0,5 +0,2

ALL DIMENSIONS IN MM

Oberflächen: Ra 0,8

Freimaßtoleranz ±0,1

Titel: Correctal T85/0,36

Material:

Status: freigegeben

Bauteilnummer: 226201_01-A+

Projekt: S5LPJ6075

Maßstab: 1:2

Blatt: 3/4