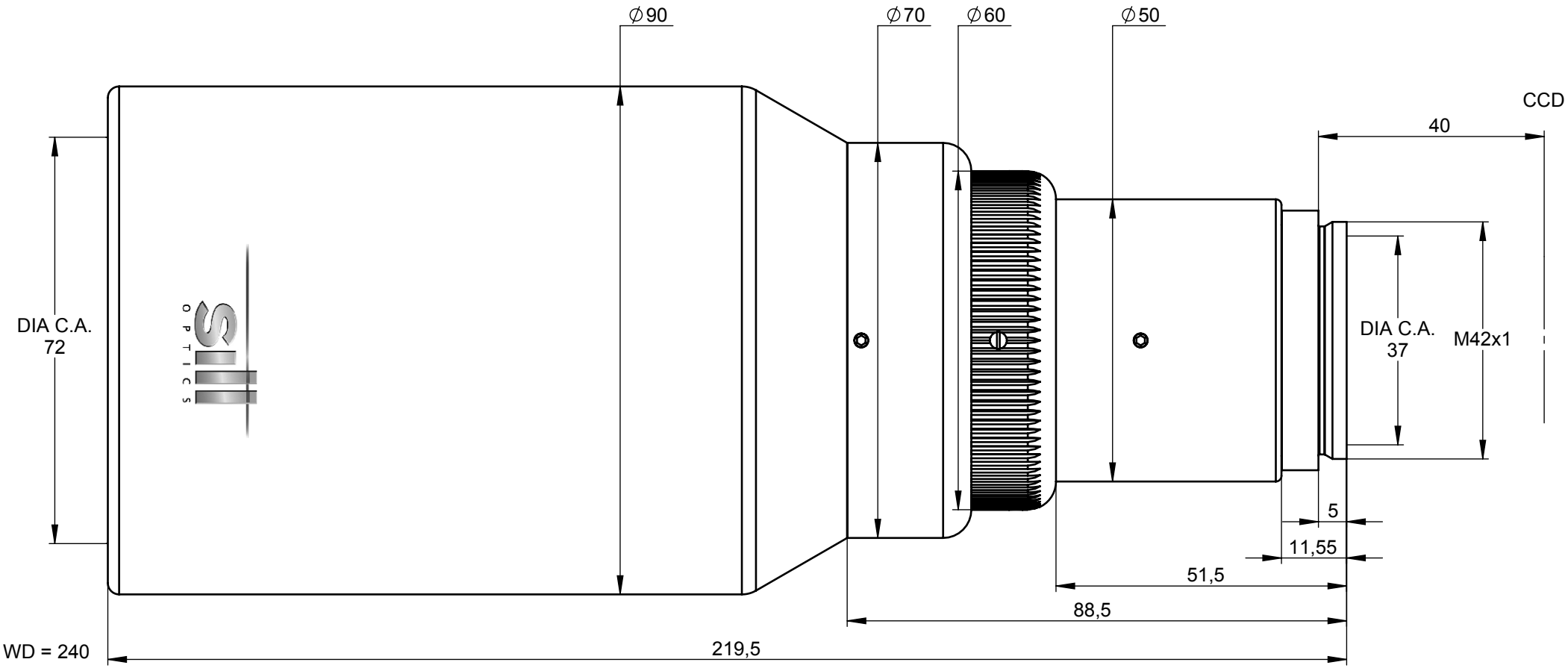

black anodized

	Tag	Name						
Gez. von	07.09.2011	Hugel	-0,5 +0,2	Oberflächen: Ra 0,8	Titel: Objektiv Correctal TD/0.28x		Bauteilnummer: 348301_01-A+	Maßstab: 1:1
Gepr. von	07.09.2011		ALL DIMENSIONS IN MM	Freimaßtoleranz ±0,1	Material	Status: freigegeben	Projekt: S5LPJ7228/M42	Blatt: 3/4
Letzte Änderung von:		© by SILL OPTICS						