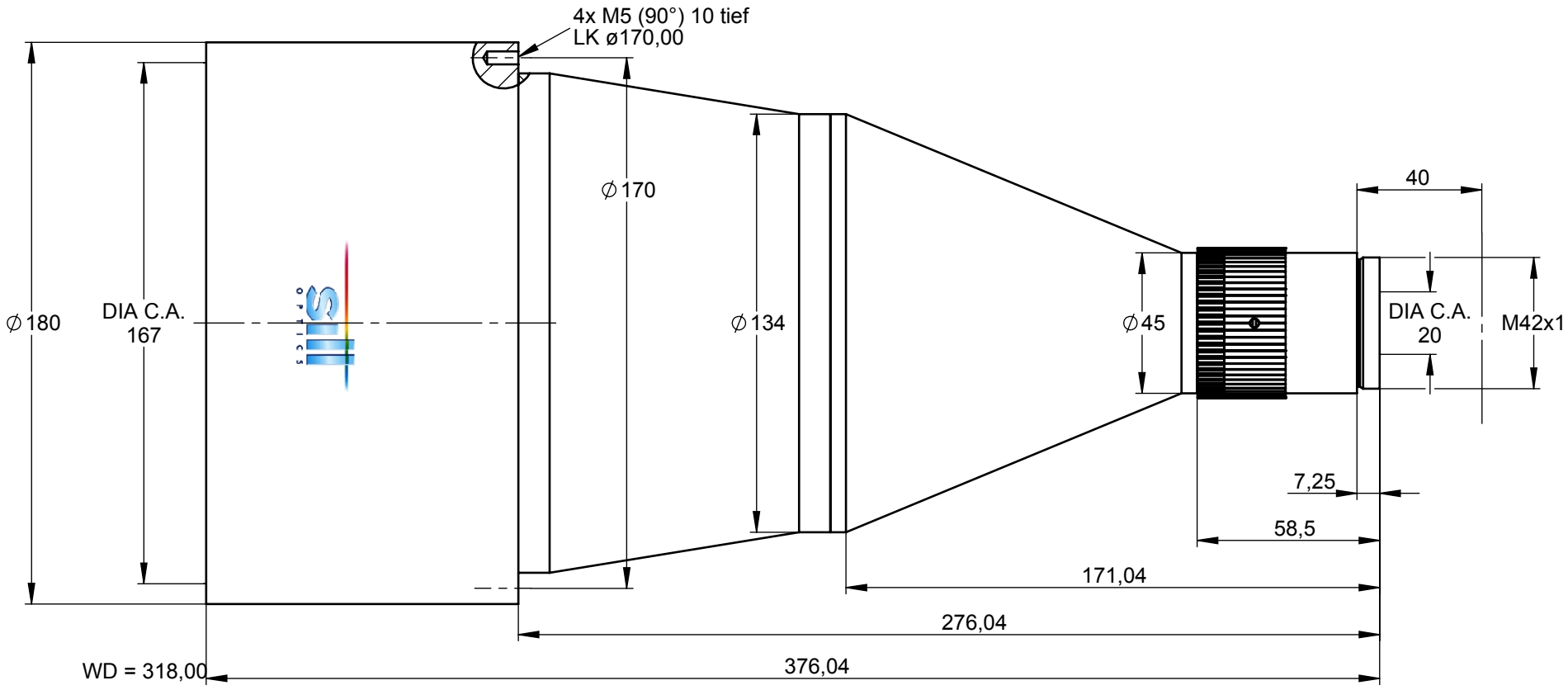

black anodized

	Tag	Name
Gez. von	09.03.2011	Hugel
Gepr. von	09.03.2011	
Letzte Änderung von:		© by SILL OPTICS

-0.5 +0.2

ALL DIMENSIONS IN MM

Oberflächen: Ra0.8

Freimaßtoleranz ±0,1

Titel: Correctal TD160/0.07

Material

Status: freigegeben

Bauteilnummer: 271401_01-B+

Projekt: S5LPJ7280/M42

Maßstab: 1:2

Blatt: 4/9