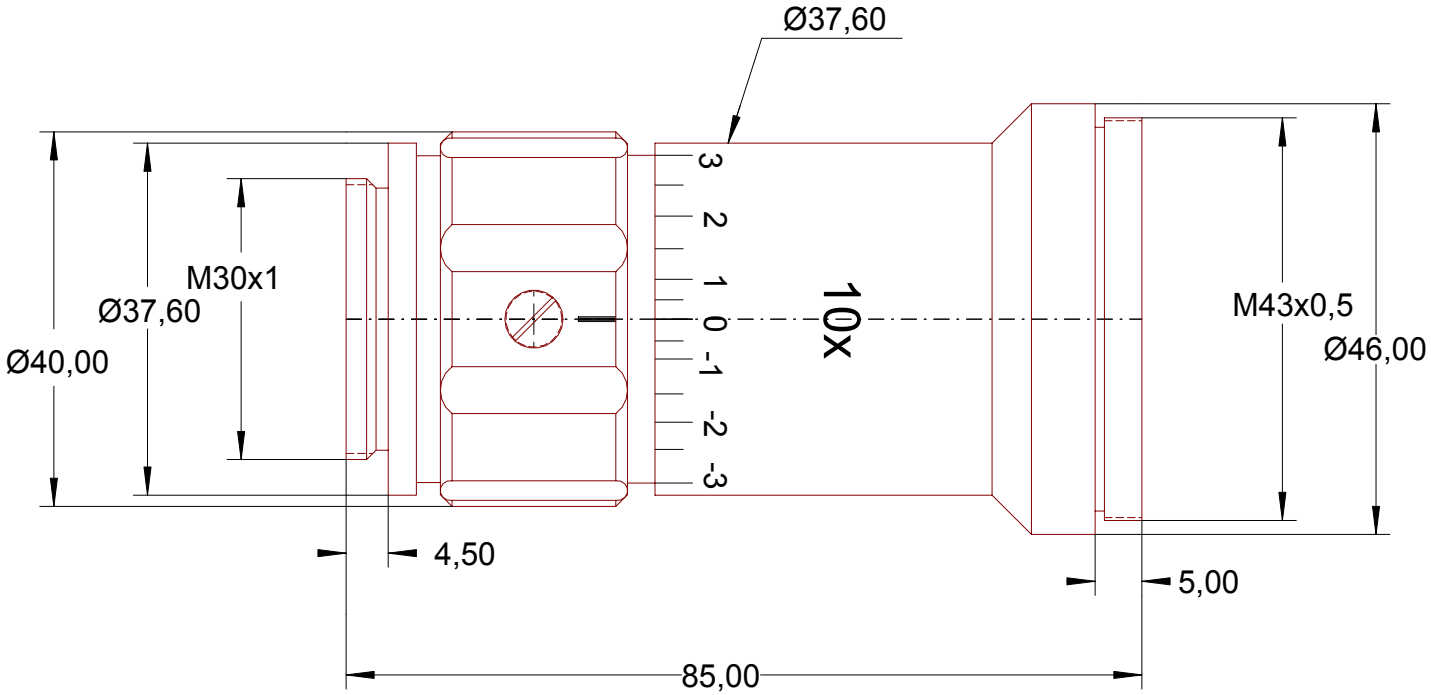

black anodized

				Verwendungsbereich	Material	Artikel Nr.	2001	Tag	Name	Benennung (TITLE)	Maßstab
					AlCuMgPb		Bearb.	13.02.	III.	Beamexpander 1:10 Quarz	CAD 2:1
							Gepr.	13.02.			
							Norm.				
A	1.Ausgabe	13.02.01	III.	ALL DIMENSIONS IN MM	Freimaßtoleranz ±0,1	Ursprung	Si optics			Zeichnungsnummer (DRG.No.)	Bl.
Ausgabe	Änderung	Tag	Name			Ersatz				S6 ASS 4110/199	