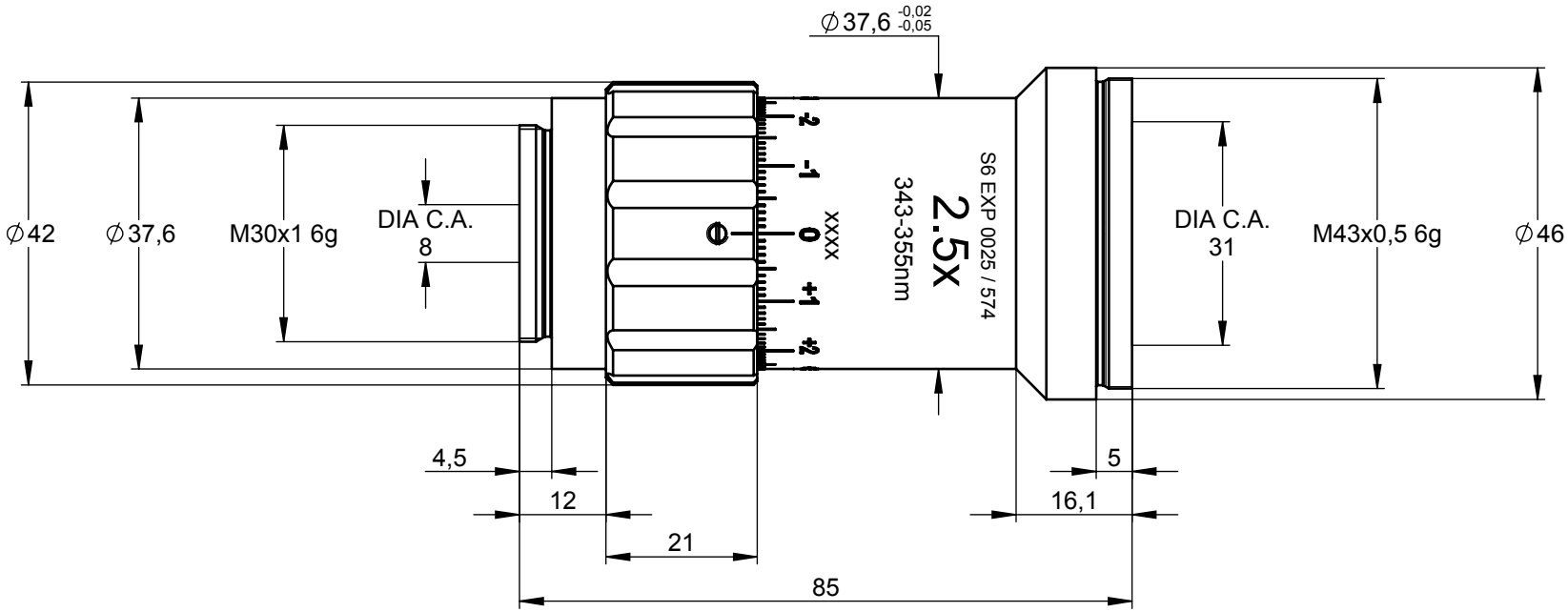

	Tag	Name							
Gez. von	04.03.2015	BL	SILL OPTICS	-0,5 +0,2	Oberflächen: Ra 0,8	Titel: Beamexp. 1:2.5 343-355 nm		Bauteilnummer: 445401_01-A+	Maßstab: 1:1
Gepr. von	04.03.2015			ALL DIMENSIONS IN MM	Freimaßtoleranz Ø±0,1	Material: anodized aluminium	Status: freigegeben	Projekt: S6EXP0025/574	Blatt: 3/6
Letzte Änderung von:		© by SILL OPTICS							